MI001246

IMETEC
www. imetec.com

Tenacta Group S.p.A. Via Piemonte 5/11 24052 Azzano S. Paolo (BG) ITALY
Tel. +39.035.688.111 Fax +39.035.320.149

SBATTITORE

SBATTITORE
BATEDEIRA
BATIDORA
MIKSER
MEŠALNIK
RRAHES ELEKTRIK

IMETEC

TYPE F3101

Istruzioni per l'uso
Instruções para o uso
Instrucciones para el uso
Upute za uporabu
Navodila za uporabo
Udhezime perdorimi

IT	pagina	1
PT	página	7
ES	página	13
HR	stranica	19
SL	stran	25
SQ	faqe	31

[A]

GUIDA ILLUSTRATIVA
GUIA ILUSTRADO
GUÍA ILUSTRATIVA
ILUSTRIRANI VODIČ
SLIKOVNI VODNIK
GUIDE ILUSTRUESE

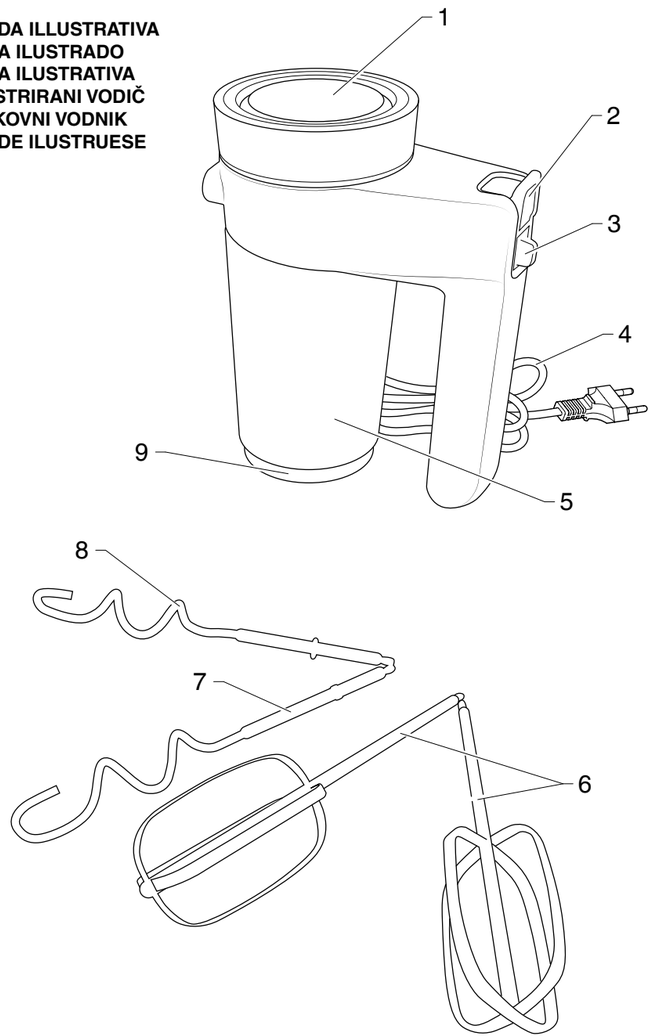

[B]

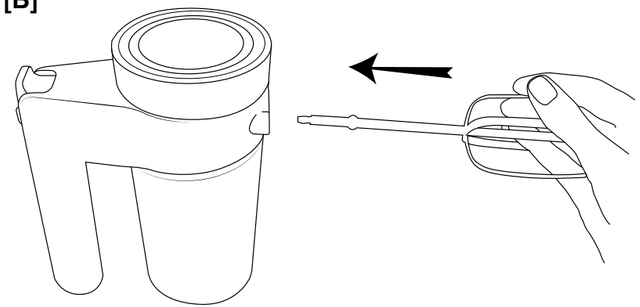

[C]

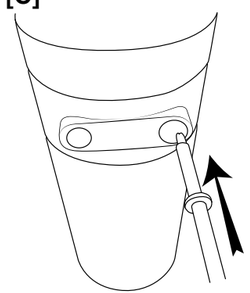

[D]

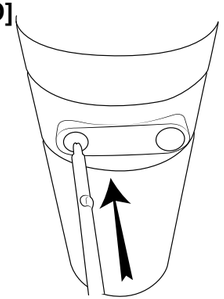

[E]

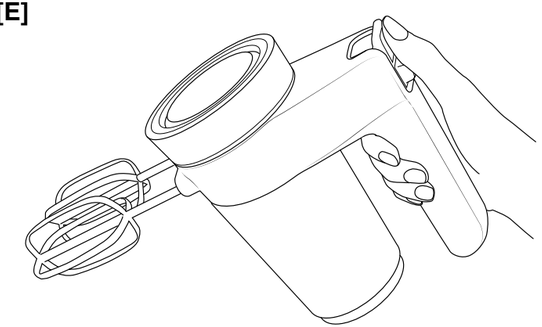

DATI TECNICI
DADOS TÉCNICOS
DATOS TÉCNICOS
TEHNIČKI PODACI
TEHNIČNI PODATKI
TE DHENA TEKNIKE

IMETEC TYPE F3101

KB: 3 min
220-240 V~ 50 Hz 400 W

TENACTA GROUP S.p.A.
VIA PIEMONTE 5/11
IT-24052 AZZANO SAN PAOLO
www imetec com

MANUALE DI ISTRUZIONI PER L'USO DELLO SBATTITORE

Gentile cliente, IMETEC La ringrazia per l'acquisto del presente prodotto. Siamo sicuri che Lei apprezzerà la qualità e l'affidabilità di questo apparecchio, progettato e prodotto mettendo in primo piano la soddisfazione del cliente. Il presente manuale d'istruzioni è stato redatto in conformità alla norma europea EN 62079.

ATTENZIONE!
Istruzioni e avvertenze per un impiego sicuro

Prima di utilizzare l'apparecchio, leggere attentamente le istruzioni per l'uso e in particolare le avvertenze sulla sicurezza, attenendosi a esse. Conservare il presente manuale insieme alla relativa guida illustrativa, per l'intera durata di vita dell'apparecchio, a scopo di consultazione. In caso di cessione dell'apparecchio a terzi, consegnare anche l'intera documentazione.

Se nella lettura di questo libretto di istruzioni d'uso alcune parti risultassero di difficile comprensione o se sorgessero dubbi, prima di utilizzare il prodotto contattare l'azienda all'indirizzo indicato in ultima pagina.

INDICE

AVVERTENZE SULLA SICUREZZA	Pag. 2
LEGENDA SIMBOLI	Pag. 4
DESCRIZIONE DELL'APPARECCHIO E DEGLI ACCESSORI	Pag. 4
PULIZIA AL PRIMO UTLIZZO	Pag. 4
FUNZIONAMENTO	Pag. 4
MONTAGGIO	Pag. 4
UTILIZZO	Pag. 5
TABELLA DI LAVORAZIONE	Pag. 5
PULIZIA E MANUTENZIONE	Pag. 5
PROBLEMI E SOLUZIONI	Pag. 6
SMALTIMENTO	Pag. 6
ASSISTENZA E GARANZIA	Pag. 6
Guida illustrativa	I-II
Dati tecnici	III

AVVERTENZE SULLA SICUREZZA

- **Questo apparecchio non deve essere utilizzato dai bambini, tenere l'apparecchio ed il suo cavo fuori dalla portata dei bambini.**
- **Gli apparecchi possono essere utilizzati da persone con ridotte capacità fisiche, sensoriali o mentali o con mancanza di esperienza e di conoscenza se sono sorvegliati oppure se hanno ricevuto istruzioni riguardo l'utilizzo in sicurezza dell'apparecchio e se ne hanno capito i pericoli implicati.**
- **I bambini non devono utilizzare l'apparecchio come gioco.**
- **Scollegare sempre l'apparecchio dall'alimentazione se lasciato incustodito e prima di montarlo, smontarlo e pulirlo.**
- **In caso di guasto o di cattivo funzionamento dell'apparecchio, spegnerlo e non manometterlo. Per l'eventuale riparazione rivolgersi solamente ad un centro di assistenza tecnica autorizzato.**
- **Se il cavo di alimentazione è danneggiato deve essere sostituito con il cavo originale fornito da un centro di assistenza tecnica autorizzato, in modo da prevenire ogni rischio.**
- **Dopo aver rimosso l'apparecchio dalla confezione, controllare l'integrità della fornitura in base al disegno e l'eventuale presenza di danni da trasporto. In caso di dubbio, non utilizzare l'apparecchio e rivolgersi al servizio di assistenza autorizzato.**
- **Il materiale della confezione non è un giocattolo per bambini! Tenere il sacchetto di plastica lontano dalla portata dei bambini; pericolo di soffocamento!**
- **Prima di collegare l'apparecchio, controllare che i dati della tensione di rete riportati sulla targhetta di identificazione corrispondano a quelli della rete elettrica disponibile. La targhetta di identificazione si trova sulla griglia di areazione (9).**
- **Il presente apparecchio deve essere utilizzato unicamente allo scopo per cui è stato progettato, ovvero come SBATTITORE per uso domestico. Qualsiasi altro utilizzo è considerato non conforme e pertanto pericoloso.**
- **⃠ NON utilizzare l'apparecchio con mani o piedi bagnati o umidi.**

- ⃠ **NON tirare il cavo di alimentazione o l'apparecchio per staccare la spina dalla presa di corrente.**
- ⃠ **NON esporre l'apparecchio all'umidità o all'influsso di agenti atmosferici (pioggia, sole).**
- **L'apparecchio è destinato esclusivamente a un uso in ambienti domestici chiusi.**
- ⃠ **NON immergere mai l'apparecchio in acqua o non metterlo mai sotto un rubinetto di acqua corrente.**
- **In caso di guasto o di cattivo funzionamento dell'apparecchio, spegnerlo e non manometterlo. Per l'eventuale riparazione rivolgersi solamente ad un centro di assistenza tecnica autorizzato.**
- **L'apparecchio non è destinato a essere fatto funzionare per mezzo di un temporizzatore esterno o con un sistema di comando a distanza separato o simili.**
- ⃠ **NON usare l'apparecchio vicino al lavandino pieno d'acqua. Durante l'uso l'apparecchio deve essere posto in modo che non possa cadere nel lavandino.**
- ⃠ **NON utilizzare in prossimità del piano cottura della cucina. Prestare attenzione affinché il cavo non venga a contatto con superfici calde, incandescenti, fiamme libere, pentole e altri utensili.**
- ⃠ **NON toccare mai le parti in movimento.**
- **Lavare le parti destinate al contatto con gli alimenti prima dell'utilizzo.**

⚠ **ATTENZIONE!**

⃠ **NON tentare in nessun modo di toccare e/o estrarre le fruste (6) o i ganci (7-8) mentre l'apparecchio è in funzione; spegnere e scollegare l'apparecchio dalla presa di corrente prima di montare/smontare le fruste (6) o i ganci (7-8) e al termine dell'utilizzo.**
⃠ **NON utilizzare l'apparecchio con indumenti a manica ampia e lunga, che durante la lavorazione potrebbero attorcigliarsi alle fruste (6) o nei ganci (7-8).**

LEGENDA SIMBOLI

⚠	Avvertenza	⧈	Classe di protezione II
⊘	Divieto		

DESCRIZIONE DELL'APPARECCHIO E DEGLI ACCESSORI

Guardare la Figura [A] nella sezione delle illustrazioni per controllare il contenuto della confezione.

1. Griglia di aereazione
2. Tasto di espulsione
3. Regolatore di velocità
4. Cavo di alimentazione
5. Corpo motore
6. Fruste
7. Gancio senza anello
8. Gancio con anello
9. Griglia di aereazione

PULIZIA AL PRIMO UTILIZZO

- Disimballare l'apparecchio e rimuovere eventuali inserti o etichette adesive dal prodotto.
- Lavare accuratamente le parti removibili a contatto con gli alimenti: le fruste (6) e i ganci (7-8) a mano con acqua calda e detersivo per stoviglie oppure in lavastoviglie.
- Asciugare accuratamente.

FUNZIONAMENTO

Il regolatore di velocità (3) prevede le seguenti posizioni:

0	Spento
•	Velocità 1, bassa
••	Velocità 2, alta

MONTAGGIO

Per montare alimenti che non necessitano uno sforzo utilizzare le due fruste in dotazione (6).

- Inserire le fruste (6) nel corpo motore (5) fino al click [Fig. B].

Per impastare alimenti che necessitano uno sforzo utilizzare i due ganci in dotazione (7).

- Inserire il gancio con anello (8) nel foro grande di destra del corpo motore (5) [Fig. C].
- Inserire il gancio senza anello (7) nel foro piccolo di sinistra del corpo motore (5) [Fig. D].

UTILIZZO

ATTENZIONE!

⃠ NON occludere le griglie di areazione (1-9) durante il funzionamento.
⃠ NON far entrare acqua o oggetti all'interno delle griglie di areazione (1-9).
Il tempo di funzionamento in continuo deve essere inferiore ai 3 minuti. Prima di ripetere questo ciclo lasciar raffreddare completamente l'apparecchio.
⃠ NON impastare un quantitativo di ingredienti superiore a 600 g di farina e 400 ml di acqua.

Dopo aver eseguito le operazioni di montaggio operare nel seguente modo:

- Inserire le fruste (6) o i ganci (7-8) all'interno dell'alimento da lavorare.
- Srotolare completamente il cavo di alimentazione (4).
- Inserire la spina del cavo di alimentazione (4) nella presa di corrente.
- Azionare il regolatore di velocità (3) alla posizione desiderata.

TABELLA DI LAVORAZIONE

Se si verificasse uno dei problemi indicati, adottare la soluzione proposta:

Alimento	Impasto	Panna fresca +/- 31% grassi	Albumi a neve	Purea di patate	Tuorlo d'uovo con zucchero
Quantità	400 ml di acqua, 600 g di farina	250 ml	3 chiare d'uovo	400 g di patate lesse schiacciate, 50 ml di latte ca, 10 g burro, sale qb	3 tuorli, 50 g di zucchero
Accessorio	Ganci (6)	Fruste (5)	Fruste (5)	Fruste (5)	Fruste (5)
Velocità	Inizialmente 1, a metà lavorazione 2	Inizialmente 1, a metà lavorazione 2	Inizialmente 1, a metà lavorazione 2	Inizialmente 1, a metà lavorazione 2	1
Tempo di lavorazione	3'	1' ~	1' ~	1' ~	1' ~

PULIZIA E MANUTENZIONE

Dopo aver eseguito l'operazione di utilizzo, procedere alla pulizia dell'apparecchio.

- Togliere la spina elettrica dalla presa di corrente.
- Sganciare le fruste (6) o i ganci (7-8) premendo il tasto di espulsione (2) [Fig. E].
- Lavare accuratamente le parti removibili: le fruste (6) e i ganci (7-8) a mano con acqua calda e detersivo per stoviglie oppure in lavastoviglie.
- Pulire il corpo motore (5) con un panno umido ben strizzato.
- Asciugare accuratamente.

PROBLEMI E SOLUZIONI

Se si verificasse uno dei problemi indicati, adottare la soluzione proposta:

Problema	Soluzione
A fine lavorazione la farina non è ben amalgamata all'impasto.	Estrarre i ganci dall'impasto e fare un leggero reimpasto con la mano, operando dall'esterno verso l'interno fino ad ottenere un impasto morbido.
	Si consiglia di versare nella ciotola prima l'acqua (ed eventualmente lievito e olio a seconda della ricetta) e poi poco per volta la farina.
	Iniziare la lavorazione con le fruste (6) per 1 minuto amalgamando parte della farina all'acqua. Spegnere l'apparecchio, estrarre la spina elettrica dalla presa di corrente. Cambiare le fruste con i ganci (7-8) e riprendere la lavorazione per 2 minuti versando tutta la farina. Spegnere l'apparecchio, estrarlo dalla ciotola e fare un leggero reimpasto a mano per amalgamare tutta la farina. Riprendere la lavorazione con i ganci (7-8) per un minuto.
La panna non è montata bene.	Utilizzare panna fresca e fredda da frigorifero.

SMALTIMENTO

L'imballaggio del prodotto è composto da materiali riciclabili. Smaltirlo in conformità alle norme di tutela ambientale.

Ai sensi della norma europea 2002/96/CE, l'apparecchio in disuso deve essere smaltito in modo conforme. I materiali riciclabili contenuti nell'apparecchio vengono recuperati, al fine di evitare il degrado ambientale. Per maggiori informazioni, rivolgersi all'ente di smaltimento locale o al rivenditore dell'apparecchio.

ASSISTENZA E GARANZIA

Per le riparazioni o l'acquisto dei ricambi rivolgersi al servizio autorizzato di assistenza ai clienti IMETEC contattando il Numero Verde sotto riportato o consultando il sito internet. L'apparecchio è coperto da garanzia del produttore.
Per i dettagli, consultare il foglio garanzia allegato. L'inosservanza delle istruzioni contenute in questo manuale per l'utilizzo, la cura e la manutenzione del prodotto fanno decadere il diritto alla garanzia del produttore.

IMETEC
www. imetec.com
Numero Verde 800-234677
Tenacta Group S.p.A. Via Piemonte 5/11 24052 Azzano S. Paolo (BG) ITALY
Tel. +39.035.688.111 Fax +39.035.320.149

MI001246
1212 (MMYY)

MANUAL DE INSTRUÇÕES PARA O USO DA BATEDEIRA

Prezado cliente, IMETEC deseja agradecer-lhe por ter comprado este produto. Temos certeza que irá apreciar a qualidade e a confiabilidade deste aparelho, projetado e fabricado tendo em vista, em primeiro lugar, a satisfação do cliente. O presente manual de instruções foi redigido em conformidade com a norma europeia EN 62079.

ATENÇÃO!
Instruções e avisos para um emprego seguro

Antes de utilizar o aparelho, ler atentamente as instruções para o uso, em particular os avisos sobre a segurança, e respeitá-los. Conservar o presente manual, juntamente com o guia ilustrativo, por toda a duração de vida do aparelho para fins de consulta. No caso de ceder o aparelho a terceiros, entregar também toda a documentação.

Se ao ler este manual de instruções de uso algumas partes resultarem difíceis de entender, ou no caso de surgirem dúvidas, antes de utilizar o produto contactar a empresa junto à morada indicada na última página.

ÍNDICE

AVISOS SOBRE A SEGURANÇA	Pág. 8
LEGENDA DOS SÍMBOLOS	Pág. 10
DESCRIÇÃO DO APARELHO E DOS ACESSÓRIOS	Pág. 10
LIMPEZA PARA O PRIMEIRO USO	Pág. 10
FUNCIONAMENTO	Pág. 10
MONTAGEM	Pág. 10
EMPREGO	Pág. 11
TABELA DE ELABORAÇÃO	Pág. 11
LIMPEZA E MANUTENÇÃO	Pág. 11
PROBLEMAS E SOLUÇÕES	Pág. 12
ELIMINAÇÃO	Pág. 12
ASSISTÊNCIA E GARANTIA	Pág. 12
Guia ilustrada	I-II
Dados técnicos	III

AVISOS SOBRE A SEGURANÇA

- **Este aparelho,juntamente com seu cabo, deve ser mantidofora do alcance de crianças, pois não devem utilizá-lo.**
- **Os aparelhos podem ser utilizados por pessoas com capacidades físicas, sensoriais ou mentais reduzidas, ou com pouca experiência e conhecimento, se forem supervisionadas ou se receberam instruções sobre o uso do aparelho em segurança e se compreenderam os perigos implícitos.**
- **As crianças não devem utilizar o aparelho como brinquedo.**
- **O aparelho deve ser desconectado da rede elétrica em caso de inutilização e antes das operações de montagem, desmontagem e limpeza.**
- **Em caso de falha ou mau funcionamento, desligar o aparelho, não tentar repará-lo e não violá-lo. Para uma eventual reparação dirigir-se exclusivamente ao centro de assistência técnica autorizado.**
- **Se o cabo de alimentação estiver danificado deverá ser substituído por um cabo original fornecido por um centro de assistência técnica autorizado, de modo a prevenir qualquer risco.**
- **Após retirar o aparelho da sua embalagem, controlar a integridade do fornecimento, na base do desenho, e verificar a eventual presença de danos imputáveis ao transporte. No caso de dúvida, não utilizar o aparelho e consultar o serviço de assistência autorizado.**
- **O material da embalagem não é um brinquedo para crianças! Manter o invólucro plástico longe do alcance das crianças; perigo de asfixia!**
- **Antes de ligar o aparelho controlar que os dados da tensão de rede referidos na placa de identificação correspondam àqueles da rede elétrica disponível. A placa de identificação encontra-se na grade de ventilação (9).**
- **Este aparelho deve ser utilizado somente para os fins para os quais foi projetado, ou seja, como BATEDEIRA para uso doméstico. Qualquer outro tipo de uso será considerado não conforme e, portanto, perigoso.**
- **⃠ NÃO utilize o aparelho com as mãos ou pés húmidos ou molhados.**

- ⃠ **NÃO puxar o cabo de alimentação ou o próprio aparelho para puxar a ficha da tomada de corrente.**
- ⃠ **NÃO exponha o aparelho à humidade e aos agentes atmosféricos (chuva, sol).**
- **O aparelho é destinado ao uso em ambientes domésticos fechados.**
- ⃠ **NUNCA mergulhe o aparelho na água e não o coloque embaixo da torneira.**
- **Em caso de falha ou mau funcionamento, desligar o aparelho, não tentar repará-lo e não violá-lo. Para uma eventual reparação dirigir-se exclusivamente ao centro de assistência técnica autorizado.**
- **O aparelho não é destinado para funcionar mediante um temporizador externo ou um sistema de comando à distância separado ou semelhantes.**
- ⃠ **NÃO usar o aparelho nas proximidades de pias com água. Durante o uso, o aparelho deve ser colocado de modo que não possa cair na pia.**
- ⃠ **NÃO utilize o aparelho nas proximidades de planos de cozimento. Prestar atenção para que o cabo não entre em contacto com superfícies quentes, incandescentes, chamas abertas, panelas e outros utensílios.**
- ⃠ **NUNCA toque as partes em movimento.**
- **Lave as partes destinadas ao contacto com alimentos antes do uso.**

ATENÇÃO!

⃠ **NÃO tente, de modo algum, tocar e ou extrair os batedores (6) ou os ganchos (7-8) enquanto o aparelho estiver em função; desligar e desconectar o aparelho da tomada de corrente antes de montar/desmontar os batedores (6) ou os ganchos (7-8) e no final do uso.**

⃠ **NÃO utilize o aparelho com vestimentas com mangas amplas e longas que podem permanecer presas nos batedores (6) ou nos ganchos (7-8).**

LEGENDA DOS SÍMBOLOS

⚠	Aviso	⧈	Classe de proteção II
⊘	Proibição		

DESCRIÇÃO DO APARELHO E DOS ACESSÓRIOS

Observar a Figura [A] na secção das ilustrações para conferir o conteúdo da embalagem.

1. Grade de ventilação
2. Tecla de expulsão
3. Regulador de velocidade
4. Cabo de alimentação
5. Corpo do motor
6. Batedores
7. Gancho sem anel
8. Gancho com anel
9. Grade de ventilação

LIMPEZA PARA O PRIMEIRO USO

- Remover a embalagem do aparelho e também eventuais insertos ou etiquetas adesivas do produto.
- Lavar cuidadosamente as partes removíveis em contacto com os alimentos: os batedores (6) e os ganchos (7-8) a mão com água quente e detergente específico ou então na máquina de lavar louças.
- Secar meticulosamente.

FUNCIONAMENTO

O regulador de velocidade (3) possui as seguintes posições:

0	Desligado
•	Velocidade 1, baixa
••	Velocidade 2, alta

MONTAGEM

Para montar alimentos que não necessitam de esforço,m utilizar os dois batedores fornecidos de série (6).

- Inserir os batedores (6) no corpo do motor (5) até ouvir o som de encaixe ("click"), [Fig. B].

Para misturar alimentos que necessitam de esforço, utilizar os dois ganchos fornecidos de série (7).

- Inserir o gancho com anel (8) no furo grande à direita do corpo do motor (5) [Fig. C].
- Inserir o gancho sem anel (7) no furo pequeno à esquerda do corpo do motor (5) [Fig. D].

EMPREGO

ATENÇÃO!

⃠ NÃO feche as grades de ventilação (1-9) durante o funcionamento.
⃠ NÃO deixe entrar água ou objetos no interior das grades de ventilação (1-9).
O tempo de funcionamento contínuo deve ser inferior a 3 minutos. Antes de repetir este ciclo, deixe o aparelho arrefecer completamente.
⃠ NÃO misture uma quantidade de ingredientes com mais de 600 g de farinha e 400 ml de água.

Após efetuar as operações de montagem, siga as instruções abaixo:
- Introduza os batedores (6) ou os ganchos (7-8) no alimento a preparar.
- Desenrole completamente o cabo de alimentação (4).
- Insira a ficha do cabo de alimentação (4) na tomada da rede elétrica.
- Acione o regulador de velocidade (3) na posição desejada.

TABELA DE ELABORAÇÃO

Se ocorrer um destes problemas abaixo indicados, adotar a solução proposta:

Alimento	Mistura	Natas +/- 31% gordura	Claras em neve	Puré de batatas	Gemas de ovo com açúcar
Quantidade	400 ml de água, 600 g de farinha	250 ml	3 claras de ovo	400 g de batatas cozidas esmagadas, 50 ml de leite aproximadamente, 10 g de manteiga, sal	3 gemas de ovo, 50 g de açúcar
Acessório	Ganchos (6)	Batedores (5)	Batedores (5)	Batedores (5)	Batedores (5)
Velocidade	Inicialmente 1 e na metade da preparação 2	Inicialmente 1 e na metade da preparação 2	Inicialmente 1 e na metade da preparação 2	Inicialmente 1 e na metade da preparação 2	1
Tempo de preparação	3’	1’ ~	1’ ~	1’ ~	1’ ~

LIMPEZA E MANUTENÇÃO

Após a operação de uso, limpe o aparelho.
- Retire a ficha da tomada de energia elétrica.
- Desenganche os batedores (6) ou os ganchos (7-8) pressionando a tecla de expulsão (2), [Fig. E].
- Lave cuidadosamente as partes removíveis: os batedores (6) e os ganchos (7-8) a mão com água quente e detergente específico ou na máquina de lavar louças.
- Limpar o corpo do motor (5) com um pano húmido e bem torcido.
- Secar meticulosamente.

PROBLEMAS E SOLUÇÕES

Se ocorrer um destes problemas abaixo indicados, adotar a solução proposta:

Problema	Solução
No final da preparação, a farinha não está bem misturada.	Extraia os ganchos da mistura e prepare uma mistura leve a mão, misturando do lado externo para o interno até obter uma mistura macia.
	Aconselha-se colocar na tigela primeiro a água (e o fermento e o óleo, de acordo com a receita) e em seguida, e aos poucos, a farinha.
	Inicie a preparação com os batedores (6) por 1 minuto, misturando parte da farinha com água. Desligue o aparelho, retire a ficha da tomada de corrente. Troque os batedores com os ganchos (7-8) e reinicie a preparação por 2 minutos, colocando toda a farinha. Desligue o aparelho, extraia a tigela e faça uma mistura leve a mão para misturar toda a farinha. Reinicie a preparação com os ganchos (7-8) por um minuto.
As natas não estão bem montadas.	Utilize natas frescas na temperatura de conservação da geladeira.

ELIMINAÇÃO

A embalagem do produto é constituída por materiais recicláveis. Eliminá-la em conformidade com as normas de tutela ambiental.

O aparelho em desuso deve ser eliminado em conformidade com os termos da norma europeia 2002/96/CE. Os materiais recicláveis contidos no aparelho devem ser recuperados para evitar a degradação ambiental. Para ulteriores informações, dirigir-se ao órgão de eliminação local ou ao revendedor do aparelho.

ASSISTÊNCIA E GARANTIA

Para as reparações ou a compra de peças sobressalentes, dirigir-se ao serviço autorizado de assistência aos clientes IMETEC, contactando o número gratuito abaixo referido ou consultando o sitio na internet. O aparelho é coberto pela garantia do fabricante.
Para os detalhes, consultar a folha de garantia anexada. A inobservância das instruções contidas neste manual para o uso, cuidado e manutenção do produto fazem declinar o direito à garantia do fabricante.

IMETEC
www. imetec.com
Tenacta Group S.p.A. Via Piemonte 5/11 24052 Azzano S. Paolo (BG) ITALY
Tel. +39.035.688.111 Fax +39.035.320.149

MI001246
1212 (MMYY)

MANUAL DE INSTRUCCIONES PARA EL USO DE LA BATIDORA

Estimado cliente: IMETEC le agradece por haber elegido este producto. Estamos convencidos de que valorará la calidad y fiabilidad de un producto diseñado y realizado pensando ante todo en llenar las expectativas del cliente. Este manual de instrucciones ha sido redactado en conformidad con la norma europea EN 62079.

¡ATENCIÓN!
Instrucciones y advertencias para un uso seguro

Antes de utilizar el aparato, lea atentamente las instrucciones para el uso y en concreto las advertencias para la seguridad, ateniéndose siempre a ellas. Conserve este manual, junto con la guía ilustrativa durante toda la vida útil del aparato, para poder consultarlo cada vez que sea necesario. En caso de cesión del aparato a terceros, entregue también todos los documentos.

Si al leer este manual de instrucciones para el uso alguna de sus partes resultara difícil de entender o si surgieran dudas, antes de usar el producto contáctese con la empresa en la dirección indicada en la última página.

ÍNDICE

ADVERTENCIAS DE SEGURIDAD	Pág. 14
REFERENCIA DE SÍMBOLOS	Pág. 16
DESCRIPCIÓN DEL APARATO Y DE LOS ACCESORIOS	Pág. 16
LIMPIEZA AL UTILIZAR EL PRODUCTO POR PRIMERA VEZ	Pág. 16
FUNCIONAMIENTO	Pág. 16
MONTAJE	Pág. 16
USO	Pág. 17
TABLA DE ELABORACIÓN	Pág. 17
LIMPIEZA Y MANTENIMIENTO	Pág. 17
PROBLEMAS Y SOLUCIONES	Pág. 18
ELIMINACIÓN	Pág. 18
ASISTENCIA Y GARANTÍA	Pág. 18
Guía ilustrativa	I-II
Datos técnicos	III

ADVERTENCIAS DE SEGURIDAD

- **Este aparato no debe ser utilizado por niños, mantenga el aparato y su cable fuera del alcance de los niños.**
- **Los aparatos pueden ser utilizados por personas con capacidades físicas, sensoriales o mentales reducidas o inexpertas, sólo si cuentan con la supervisión adecuada o han recibido instrucción en cuanto al uso en condiciones de seguridad e información sobre los riesgos que presenta el producto.**
- **Los niños no pueden usar el aparato como un juego.**
- **Desconecte siempre el aparato de la alimentación si se deja sin vigilancia y antes de montarlo, desmontarlo y limpiarlo.**
- **En caso de avería o problemas de funcionamiento del aparato, apáguelo y no lo manipule indebidamente. Si es necesario repararlo, diríjase únicamente a un centro de asistencia técnica autorizado.**
- **Si el cable de alimentación está dañado, hágalo sustituir con el cable original suministrado en un centro de asistencia técnica autorizado, para prevenir cualquier riesgo.**
- **Después de haber sacado el aparato del embalaje, compruebe que esté íntegro conforme al dibujo y que no haya sufrido daños durante el transporte. En caso de duda, no utilice el aparato y póngase en contacto con el servicio de asistencia autorizado.**
- **¡Los materiales del embalaje no son juguetes para los niños! Mantenga la bolsa de plástico fuera del alcance de los niños; ¡riesgo de asfixia!**
- **Antes de conectar el aparato, controle que los datos de la tensión de red indicados en la placa de identificación correspondan a los de la red eléctrica disponible. La placa de identificación se encuentra en la rejilla de aireación (9).**
- **Este aparato debe utilizarse únicamente con el fin para el cual ha sido diseñado, es decir, como BATIDORA para uso doméstico. Cualquier otro uso se considera impropio y por tanto peligroso.**
- **⃠ NO utilice el aparato con las manos o los pies mojados o húmedos.**

- ⃠ **NO tire del cable de alimentación o del aparato mismo, para desenchufarlo de la toma de corriente.**
- ⃠ **NO exponga el aparato a la humedad o al efecto de los agentes atmosféricos (lluvia, sol).**
- **El aparato ha sido ideado para usarse exclusivamente en ambientes domésticos cerrados.**
- ⃠ **NUNCA sumerja el aparato en el agua ni lo ponga bajo un grifo de agua corriente.**
- **En caso de avería o problemas de funcionamiento del aparato, apáguelo y no lo manipule indebidamente. Si es necesario repararlo, diríjase únicamente a un centro de asistencia técnica autorizado.**
- **El aparato no ha sido concebido para funcionar mediante temporizadores externos o con sistemas de mando a distancia separados o análogos.**
- ⃠ **NO use el aparato cerca del fregadero lleno de agua. Durante el uso el aparato debe colocarse de forma tal que no pueda caer en el fregadero.**
- ⃠ **NO use el aparato cerca de la placa de cocción de la cocina. Preste atención para que el cable no entre en contacto con superficies calientes, incandescentes, llamas abiertas, ollas y otros utensilios.**
- ⃠ **NUNCA toque las partes en movimiento.**
- **Antes de usar el aparato, lave las partes que entrarán en contacto con los alimentos.**

¡ATENCIÓN!

⃠ **NO trate de tocar o extraer los batidores (6) o los ganchos (7-8) mientras el aparato esté funcionando; apáguelo y desconéctelo de la toma de corriente antes de montar/desmontar los batidores (6) o los ganchos (7-8) y cuando termine de usarlo.**

⃠ **NO utilice el aparato con prendas de vestir con mangas anchas y largas, que durante la elaboración podrían enredarse con los batidores (6) o en los ganchos (7-8).**

REFERENCIA DE SÍMBOLOS

⚠	Advertencia	⧈	Clase de protección II
⊘	Prohibición		

DESCRIPCIÓN DEL APARATO Y DE LOS ACCESORIOS

Para controlar el contenido del embalaje, consulte la Figura [A] en la sección de las ilustraciones.

1. Rejilla de aireación
2. Botón de expulsión
3. Regulador de velocidad
4. Cable de alimentación
5. Parte donde se encuentra el motor
6. Batidores
7. Gancho sin anillo
8. Gancho con anillo
9. Rejilla de aireación

LIMPIEZA AL UTILIZAR EL PRODUCTO POR PRIMERA VEZ

- Desembale el aparato y quite las eventuales piezas insertables o etiquetas adhesivas del producto.
- Lave bien las partes extraíbles que entran en contacto con los alimentos: los batidores (6) y los ganchos (7-8) a mano con agua caliente y detergente para vajillas o en lavavajillas.
- Seque bien.

FUNCIONAMIENTO

El regulador de velocidad (3) tiene las siguientes posiciones:

0	Apagado
•	Velocidad 1, baja
••	Velocidad 2, alta

MONTAJE

Para alimentos que no sean difíciles de montar utilice los dos batidores suministrados (6).

- Introduzca los batidores (6) en el cuerpo del motor (5) hasta que se escuche un chasquido [Fig. B].

Para alimentos que no sean difíciles de amasar utilice los dos ganchos suministrados (7).

- Introduzca el gancho con anillo (8) en el agujero grande de la derecha de la parte donde se encuentra el motor (5) [Fig. C].
- Introduzca el gancho sin anillo (7) en el agujero pequeño de la izquierda de la parte donde se encuentra el motor (5) [Fig. D].

USO

¡ATENCIÓN!

⃠ NO cubra las rejillas de aireación (1-9) durante el funcionamiento.
⃠ NO haga entrar agua u objetos dentro de las rejillas de aireación (1-9).
El tiempo de funcionamiento constante siempre debe ser inferior a 3 minutos. Deje enfriar completamente el aparato antes de repetir este ciclo.
⃠ NO amase una cantidad de ingredientes superior a 600 g de harina y 400 ml de agua.

Después de realizar las operaciones de montaje realice lo siguiente:

- Introduzca los batidores (6) o los ganchos (7-8) dentro del alimento que se va a elaborar.
- Desenrolle completamente el cable de alimentación (4).
- Conecte el enchufe del cable de alimentación (4) en la toma de corriente.
- Accione el regulador de velocidad (3) en la posición deseada.

TABLA DE ELABORACIÓN

Si se verificara alguno de los problemas indicados, adopte la solución propuesta:

Alimento	Masa	Nata fresca +/- 31% grasas	Claras a punto de nieve	Puré de patatas	Yema de huevo con azúcar
Cantidad	400 ml de agua, 600 g de harina	250 ml	3 claras de huevo	400 g de patatas hervidas aplastadas, 50 ml de leche, 10 g de mantequilla, sal al gusto	3 claras, 50 g de azúcar
Accesorio	Ganchos (6)	Batidores (5)	Batidores (5)	Batidores (5)	Batidores (5)
Velocidad	Inicialmente 1, a mitad de la elaboración 2	Inicialmente 1, a mitad de la elaboración 2	Inicialmente 1, a mitad de la elaboración 2	Inicialmente 1, a mitad de la elaboración 2	1
Tiempo de elaboración	3’	1’ ~	1’ ~	1’ ~	1’ ~

LIMPIEZA Y MANTENIMIENTO

Limpie el aparato después de usarlo.

- Desconecte el enchufe eléctrico de la toma de corriente.
- Desenganche los batidores (6) o los ganchos (7-8) pulsando el botón de expulsión (2) [Fig. E].
- Lave bien las partes extraíbles: los batidores (6) y los ganchos (7-8) a mano con agua caliente y detergente para vajillas o en lavavajillas.
- Limpie la parte donde se encuentra el motor (5) con un paño húmedo bien escurrido.
- Seque bien.

PROBLEMAS Y SOLUCIONES

Si se verificara alguno de los problemas indicados, adopte la solución propuesta:

Problema	Solución
Al finalizar la elaboración la harina no está bien amalgamada con la masa.	Extraiga los ganchos de la masa y vuelva a amasar a mano, con movimientos desde el exterior hacia el interior, hasta obtener una masa suave.
	Se recomienda añadir en la cacerola primero el agua (y de ser necesario la levadura y el aceite, en función de la receta) y seguidamente, la harina poco a la vez.
	Inicie los movimientos con los batidores (6) durante 1 minuto, amalgamando parte de la harina al agua. Apague el aparato, y extraiga el enchufe eléctrico de la toma de corriente. Cambie los batidores con los ganchos (7-8) y retome la elaboración durante 2 minutos añadiendo la harina. Apague el aparato, extráigalo de la cacerola y haga una ligera masa a mano para amalgamar toda la harina. Retome la elaboración con los ganchos (7-8) durante un minuto.
La nata no está bien montada.	Utilice nata fresca y fría del frigorífico.

ELIMINACIÓN

El embalaje del producto está hecho con materiales reciclables. Elimínelo conforme a las normas de protección ambiental.

El aparato que ha concluido su vida útil debe eliminarse en conformidad con la norma europea 2002/96/CE. Los materiales reciclables presentes en el aparato se recuperan a fin de evitar la degradación ambiental. Para mayor información, diríjase a la entidad local de tratamiento y eliminación de residuos, o al revendedor del aparato.

ASISTENCIA Y GARANTÍA

Para las reparaciones o la compra de los repuestos, póngase en contacto con el servicio autorizado de asistencia al cliente IMETEC, llamando al Número Gratuito que aparece abajo o accediendo al sitio web. El aparato está cubierto por la garantía del fabricante.
Consulte la hoja de garantía adjunta para conocer los detalles. El incumplimiento de las instrucciones de este manual para el uso, cuidado y mantenimiento del producto, comporta la pérdida de validez de la garantía del fabricante.

IMETEC
www. imetec.com
Tenacta Group S.p.A. Via Piemonte 5/11 24052 Azzano S. Paolo (BG) ITALY
Tel. +39.035.688.111 Fax +39.035.320.149

MI001246
1212 (MMYY)

PRIRUČNIK S UPUTAMA O KORIŠTENJU MIKSERA

Štovani korisniče, tvrtka IMETEC vam zahvaljuje što ste kupili ovaj proizvod. Sigurni smo da ćete znati cijeniti kvalitetu i pouzdanost ovog aparata jer je dizajniran i proizveden stavljajući i prvi plan korisnikovo zadovoljstvo. Ovaj priručnik s uputama je sastvljen u skladu s europskim propisom EN 62079.

POZOR!
Upute i upozorenja za sigurnu uporabu

Prije nego što počnete s korištenjem aparata, pozorno pročitajte upute o uporabi i to naročito sigurnosna upozorenja te ih se pridržavajte. Čuvajte ovaj priručnik zajedno s ilustriranim vodičem, tijekom čitavog životnog vijeka aparata da biste ga mogli konzultirati. U slučaju davanja aparata trećim osobama, dostavite im i cijelu dokumentaciju.

Ako za vrijeme čitanja ove knjižice s uputama, neki njezini dijelovi Vam budu nerazumljivi ili u slučaju sumnji, prije nego što počnete s korištenjem proizvoda kontaktirajte tvrtku na adresi navedenoj na zadnjoj stranici.

SADRŽAJ

SIGURNOSNA UPOZORENJA	Str. 20
TUMAČ SIMBOLA	Str. 22
OPIS APARATA I NJEGOVE OPREME	Str. 22
ČIŠĆENJE PRILIKOM PRVE UPORABE	Str. 22
RAD	Str. 22
MONTAŽA	Str. 22
UPORABA	Str. 23
TABLICA OBRADA	Str. 23
ČIŠĆENJE I ODRŽAVANJE	Str. 23
PROBLEMI I RJEŠENJA	Str. 24
ODLAGANJE	Str. 24
SERVISIRANJE I JAMSTVO	Str. 24
Ilustrirani vodič	I-II
Tehnički podaci	III

SIGURNOSNA UPOZORENJA

- **Djeca ne smiju koristiti ovaj proizvod, držite aparat i njegov kabel daleko od dohvata djece.**
- **Ove aparate mogu koristiti osobe sa smanjenim tjelesnim, osjetilnim ili mentalnim sposobnostima kao i one koje nemaju dovoljno iskustva i znanja ako ih se nadgleda ili ako su dobili upute o sigurnosnom korištenju aparata te razumjeli opasnosti u svezi s tim.**
- **Djeca ne smiju koristiti aparat kao igračku.**
- **Uvijek isključite aparat ako ga ostavljate bez nadzora i prije montaže, razmontirajte ga i očistite.**
- **U slučaju kvara ili problema u radu aparata, isključite ga i ne uništavajte. U svezi s eventualnim popravkama, obratite se isključivo ovlaštenom tehničkom servisu.**
- **Ako je kabel za napajanje oštećen, neka ga zamijeni ovlašteni tehnički servis i to originalnim kabelom, na način da se spriječi nastajanje bilo kojeg rizika.**
- **Nakon što ste izvadili aparat iz pakiranja, kontrolirajte cjelovitost dostave u odnosu na slike te je li eventualno došlo do oštećenja tijekom prijevoza. U slučaju sumnje, ne koristite aparat i obratite se ovlaštenom serviseru.**
- **Materijal korišten za pakiranje nije igračka za djecu! Držite plastičnu vrećicu daleko od dosega djece; postoji opasnost od gušenja!**
- **Prije nego što povežete aparat, uvjerite se da se podaci o naponu navedeni na identifikacionoj pločici podudaraju s onima raspoložive električne mreže. Identifikaciona pločica se nalazi na rešetkama za provjetravanje (9).**
- **Ovaj se aparat mora koristiti isključivo u svrhe za koje je dizajniran, znači kao MIKSER za kućansku uporabu. Svaka druga vrsta uporabe se smatra neprikladnom i stoga opasnom.**
- **⃠ NE koristite aparat mokrim ili vlažnim rukama ili nogama.**
- **⃠ NE povlažite kabel za napajanje ili aparat da biste iskopčali utikač iz strujne utičnice.**

- ⃠ **NE izlažite aparat vlazi ili djelovanju atmosferskih utjecaja (kiši, suncu).**
- **Aparat je namijenjen korištenju isključivo u zatvorenim kućanskim prostorima.**
- ⃠ **Nikada NE uranjajte aparat u vodu i ne stavljajte ga pod mlaz tekuće vode.**
- **U slučaju kvara ili problema u radu aparata, isključite ga i ne uništavajte. U svezi s eventualnim popravkama, obratite se isključivo ovlaštenom tehničkom servisu.**
- **Aparat nije namijenjen radu s vanjskim odbrojavačem vremena ili daljinskim upravljačem i sl.**
- ⃠ **NE koristite aparat blizu sudopera punog vode. Tijekom rada aparata, postavite ga na način da ne može upasti u sudoper.**
- ⃠ **NE koristite ga u blizini kuhala. Pripazite da kabel ne bi došao u dodir s vrućim površinama, zapaljenim, slobodnim plamenom, loncima i drugim priborom.**
- ⃠ **NE dirajte nikada dijelove u pokretu.**
- **Prije uporabe, operite dijelove namijenjene dodiru s namirnicama.**

⚠ **POZOR!**

⃠ **NE pokušavajte ni na koji način dirati i/ili izvlačiti lupače (6) ili kuke (7-8) kad aparat radi; isključite i iskopčajte aparat iz strujne utičnice prije nego što počnete montirati/razmontirati lupače (6) ili kuke (7-8) na kraju korištenja.**

⃠ **NE koristite aparat ako nosite odjeću dugih i širokih rukava jer bi se tijekom obrade mogla ispreplesti oko lupača (6) ili kuka (7-8).**

TUMAČ SIMBOLA

⚠	Upozorenje	⧈	Kategorija zaštite II
⊘	Zabrana		

OPIS APARATA I NJEGOVE OPREME

Pogledajte Sliku [A] u odjeljku sa slikama da biste kontrolirali sadržaj pakiranja.

1. Rešetka za provjetravanje
2. Tipka za ispuštanje
3. Prilagodnik brzine
4. Kabel za napajanje
5. Kućište motora
6. Lupači
7. Kuka bez prstena
8. Kuka s prstenom
9. Rešetka za provjetravanje

ČIŠĆENJE PRILIKOM PRVE UPORABE

- Skinite ambalažni materijal s aparata i odstranite eventualne umetke ili naljepnice s proizvoda.
- Dobro operite uklonjive dijelove koji dolaze u dodir s namirnicama: lupače (6) i kuke (7-8) ručno toplom vodom i deterdžentom za posuđe ili u perilici posuđa.
- Dobro osušite.

RAD

Prilagodnik brzine (3) predviđa slijedeće položaje:

0	Isključen
•	Brzina 1, niska
••	Brzina 2, visoka

MONTAŽA

Za miješanje namirnica koje se ne moraju jako tući, koristite dva lupača kojima ste opremljeni (6).

- Umetnite lupače (6) u kućište sve dok ne čujete klik [Sl. B].

Za miješanje namirnica koje se moraju jako tući, koristite dvije kuke kojima ste opremljeni (7).

- Umetnite kuku s prstenom (8) u desni veliki otvor [Sl. C].
- Umetnite kuku bez prstena (7) u mali lijevi otvor kućišta motora (5) [Sl. D].

UPORABA

POZOR!

⃠ NE začepljavajte otvore za provjetravanje (1-9) tijekom rada.
⃠ Neka voda ili predmeti NE ulaze u unutrašnjost rešetaka za provjetravanje (1-9).
Besprekidni rad ne smije biti dulji od 3 minuta. Prije nego što ponovite radni ciklus, ostavite aparat da se ohladi do kraja.
⃠ NE miješajte količinu sastojaka veću od 600 g brašna i 400 ml vode.

Nakon što ste obavili operacije montaže, postupite na slijedeći način:
- Umetnite lupače (6) ili kvake (7-8) u smjesu koju ćete obrađivati.
- U potpunosti odmotajte kabel za napajanje (4).
- Ukopčajte utikač kabela za napajanje (4) u strujnu utičnicu.
- Postavite prilagodnik brzine (3) u željeni položaj.

TABLICA OBRADA

Ako je pojavi jedan od navedenih problema, usvojite predloženo rješenje:

Hrana	Smjesa	Svježe vrhnje +/- 31% masti	Bjelanca	Pire krumpir	Žumanjac sa šećerom
Količina	400 ml vode, 600 g brašna	250 ml	3 bjelanca	400 g obarenog izgnječenog krumpira, otprilike 50 ml mlijeka, 10 g maslaca, sol po potrebi	3 žumanjca, 50 g šećera
Oprema	Kvake (6)	Lupači (5)	Lupači (5)	Lupači (5)	Lupači (5)
Brzina	U početku 1, u pola obrade 2	U početku 1, u pola obrade 2	U početku 1, u pola obrade 2	U početku 1, u pola obrade 2	1
Vrijeme obrade	3’	1’ ~	1’ ~	1’ ~	1’ ~

ČIŠĆENJE I ODRŽAVANJE

Nakon što ste završili s korištenjem, prijeđite na čišćenje aparata.
- Iskopčajte električni utikač iz strujne utičnice.
- Otkačite lupače (6) ili kvake (7-8) na način da pritisnete tipku za otkačivanje (2) [Sl. E].
- Dobro operite sve uklonjive dijelove: lupače (6) i kvake (7-8) ručno u toploj vodi deterdžentom za perilice posuđa ili ih stavite u perilicu da biste ih oprali.
- Očistite kućište motora (5) vlažnom krpom koju ste dobro ocijedili.
- Dobro osušite.

PROBLEMI I RJEŠENJA

Ako je pojavi jedan od navedenih problema, usvojite predloženo rješenje:

Problem	Rješenje
Na kraju obrade, brašno nije dobro izmiješano u smjesi.	Izvadite kuke iz smjese i lagano izmiješajte rukama, izvana prema unutra sve dok ne postignete mekanu smjesu.
	Savjetujemo Vam da najprije ulijete vodu u posudu (eventualno i kvasac i ulje s obzirom na recept) pa onda malo po malo stavljajte brašno.
	Počnite raditi lupačima (6) u trajanju od 1 minut na način da izmiješate dio brašna i vodu. Isključite aparat, izvadite utikač iz strujne utičnice. Zamijenite lupače kukama (7-8) i počnite s obradom u trajanju od 2 minuta nakon što ste unijeli sve brašno. Isključite aparat, izvadite ga iz posude i lagano izmiješajte smjesu rukama kako bi se sve brašno dobro pomiješalo. Nastavite s obradom uz pomoć kuka (7-8) u trajanju od 1 minuta.
Vrhnje nije dobro tučeno.	Koristite svježe i hladno vrhnje iz hladnjaka.

ODLAGANJE

Ambalaža proizvoda se sastoji od materijala koji se mogu reciklirati. Odložite ga u skladu s propisima o zaštiti okoliša.

U skladu s europskim propisom 2002/96/CE, aparat koji se više ne koristi se mora odložiti na prikladan način. Materijali koji se mogu reciklirati sadržani u aparatu se ponovno iskorištavaju na način da se spriječi uništavanje okoliša. Da biste dobili detaljnije informacije, obratite se lokalnoj ustanovi zaduženoj za odlaganje otpada ili trgovcu koji Vam je prodao aparat.

SERVISIRANJE I JAMSTVO

U svezi s popravkama ili nabavljanju rezervnih dijelova, obratite se ovlaštenom serviseru tvtke IMETEC i to na način da kontaktirate dolje navedeni Besplatni potrošački broj ili konzultirate web stranicu. Aparat je pokriven jamstvom proizvođača.
U svezi s detaljima, konzultirajte jamstveni list u prilogu. Nepoštivanje uputa sadržanih u ovom priručniku o korištenju, brizi i održavanju proizvoda će dovesti do nevaženja proizvođačevog jamstva.

IMETEC
www. imetec.com
Tenacta Group S.p.A. Via Piemonte 5/11 24052 Azzano S. Paolo (BG) ITALY
Tel. +39.035.688.111 Fax +39.035.320.149

MI001246
1212 (MMYY)

PRIROČNIK Z NAVODILI ZA UPORABO MEŠALNIKA

Spoštovani kupec, IMETEC se vam zahvaljuje za nakup tega izdelka. Prepričani smo, da boste zadovoljni s kakovostjo in zanesljivostjo te naprave, ki je bila zasnovana in izdelana z mislijo predvsem na zadovoljstvo uporabnika. Ta navodila za uporabo so sestavljena v skladu z evropskim standardom EN 62079.

POZOR!
Navodila in opozorila za varno uporabo

Pred uporabo aparata pozorno preberite navodila, zlasti opozorila glede varnosti, in jih upoštevajte. Ta priročnik, skupaj z odgovarjajočim slikovnim vodnikom, hranite ves čas življenjske dobe aparata in ga imejte vedno pri roki. V primeru prodaje aparata novemu lastniku izročite tudi vso dokumentacijo.

Če bi med branjem tega uporabniškega priročnika naleteli na težko razumljive odseke ali bi se vam porodil kakršen koli dvom, se pred uporabo izdelka obrnite na proizvajalca na naslov, ki je naveden na zadnji strani te brošure.

KAZALO

OPOZORILA GLEDE VARNOSTI	Str. 26
LEGENDA SIMBOLOV	Str. 28
OPIS NAPRAVE IN DODATNE OPREME	Str. 28
ČIŠČENJE OB PRVI UPORABI	Str. 28
DELOVANJE	Str. 28
SESTAVLJANJE	Str. 28
UPORABA	Str. 29
DELOVNA TABELA	Str. 29
ČIŠČENJE IN VZDRŽEVANJE	Str. 29
REŠEVANJE TEŽAV	Str. 30
ODLAGANJE	Str. 30
POMOČ IN GARANCIJA	Str. 30
Slikovni vodnik	I-II
Tehnični podatki	III

OPOZORILA GLEDE VARNOSTI

- **Tega aparata otroci ne smejo uporabljati, shranjujte aparat in pripadajoči kabel izven dosega otrok.**
- **Aparate smejo uporabljati osebe z zmanjšanimi fizičnimi, senzoričnimi in duševnimi sposobnostmi, ali neizkušene osebe, če so pod ustreznim nadzorom, ali če so bile ustrezno poučene o varni uporabi aparata in razumejo tveganja, povezana z njegovo uporabo.**
- **Otroci se z aparatom ne smejo igrati.**
- **Preden aparat montirate, demontirate ali čistite, vedno izklopite napajanje.**
- **V primeru okvare ali nepravilnega delovanja, aparat izključite in na njem ne izvajajte nepooblaščenih posegov. Za morebitno popravilo se obrnite izključno na pooblaščenega serviserja.**
- **Če je napajalni kabel poškodovan, naj ga pooblaščeni serviser zamenja, da se izognete vsakršnemu tveganju.**
- **Potem ko ste aparat vzeli iz embalaže, na podlagi slike preverite, ali je prisotna vsa potrebna oprema in se prepričajte, da se aparat med prevozom ni poškodoval. V primeru dvomov aparata ne uporabljajte in se obrnite na pooblaščenega serviserja.**
- **Embalaža ni igrača za otroke! Plastično vrečko shranjujte izven dosega otrok, saj obstaja nevarnost zadušitve!**
- **Pred priklopom aparata na omrežje preverite, ali podatki o omrežni napetosti, navedeni na identifikacijski tablici, ustrezajo podatkom vašega domačega električnega omrežja. Registracijska tablica se nahaja na rešetki za ventilacijo (9).**
- **To napravo se lahko uporablja izključno za namene, za katere je bila zasnovana oziroma kot MEŠALNIK za domačo uporabo. Kakršna koli drugačna uporaba velja za neprimerno in zatorej nevarno.**
- **⃠ Naprave nikoli NE uporabljajte z mokrimi ali vlažnimi rokami ali nogami.**

- ⃠ NE vlecite za napajalni kabel ali za samo napravo, da bi vtič izvlekli iz vtičnice.
- ⃠ Aparata NE izpostavljajte vlagi ali vremenskim dejavnikom (dež, sonce).
- Aparat je namenjen izključno domači uporabi v zaprtih prostorih.
- ⃠ Naprave nikoli NE potapljajte v vodo in je nikoli ne dajajte pod tekočo vodo.
- V primeru okvare ali nepravilnega delovanja, aparat izključite in na njem ne izvajajte nepooblaščenih posegov. Za morebitno popravilo se obrnite izključno na pooblaščenega serviserja.
- Naprava ni namenjena delovanju z zunanjim časovnikom ali ločenim sistemom za daljinsko upravljanje ali podobnim.
- ⃠ Naprave NE uporabjajte v bližini umivalnika, polnega vode. Naprava naj bo med uporaba postavljena tako, da ne more pasti v umivalnik.
- ⃠ Aparata NE uporabljajte v bližini kuhalne plošče. Pazite, da napajalni kabel ne bi prišel v stik z vročimi ali žarečimi površinami, odprtim ognjem, posodo in drugimi pripomočki.
- ⃠ Nikoli se NE dotikajte vrtečih se delov.
- Pred uporabo umijte dele aparata, ki pridejo v stik s hrano.

POZOR!

⃠ Nikakor NE poskušajte odstraniti in/ali se dotakniti metlic (6) ali kavljev (7-8), ko aparat deluje; aparat ugasnite in izključite iz omrežja, preden namestite/odstranite metlice (6) ali kavlje (7-8) in ko prenehate z uporabo.

⃠ Ko uporabljate aparat, NE nosite oblačil z ohlapnimi in dolgimi rokavi, saj se le-ti lahko zataknejo med metlice (6) ali kavlje (7-8).

LEGENDA SIMBOLOV

⚠	Opozorilo	⧈	Razred zaščite II
⊘	Prepoved		

OPIS NAPRAVE IN DODATNE OPREME

Oglejte si Sliko [A] v slikovnem delu, da preverite vsebino emabalaže.

1. Rešetka za ventilacijo
2. Gumb za izmet
3. Gumb za nastavitev hitrosti
4. Napajalni kabel
5. Motorna enota
6. Metlici
7. Kavelj brez obročka
8. Kavelj z obročkom
9. Rešetka za ventilacijo

ČIŠČENJE OB PRVI UPORABI

- Odstranite embalažo in umaknite morebitne dodatke ali nalepljene etikete.
- Temeljito umijte snemljive dele, ki pridejo v stik s hrano: metlice (6) in kavlje (7-8) ročno z detergentom za pomivanje posode ali v pomivalnem stroju.
- Temeljito osušite.

DELOVANJE

Gumb za nastavljanje hitrosti (3) predvideva naslednje položaje:

0	Ugasnjen
•	Hitrost 1, nizka
••	Hitrost 2, visoka

SESTAVLJANJE

Za stepanje živil, ki ne zahtevajo posebnega napora, uporabite priloženi metlici (6).

- Potisnite metlici (6) v telo mešalnika (5), tako daleč, dokler ne slišite klika [Sl. B].

Za stepanje živil, ki zahtevajo poseben napor, uporabite dva priložena kavlja (7).

- Potisnite kavelj z obročkom (8) v večjo odprtino na desni strani motorne enote mešalnika (5) [Sl. C].
- Potisnite kavelj brez obročka (7) v manjšo odprtino na levi strani motorne enote mešalnika (5) [Sl. D].

UPORABA

POZOR!

⃠ Med delovanjem NE postavljajte ničesar na rešetke (1-9) za ventilacijo.
⃠ NE dopustite, da v rešetke za ventilacijo (1-9) pridejo predmeti ali voda.
Naenkrat sme aparat delovati manj kot 3 minute. Preden aparat ponovno vklopite, pustite, da se popolnoma ohladi.
⃠ NE mesite količine, ki presega 600 g moke in 400 ml vode.

Po sestavi ravnajte na naslednji način:
- Potisnite metlice (6) ali kavlje (7-8) v hrano, ki jo želite obdelati.
- Popolnoma odvijte napajalni kabel (4).
- Vtič napajalnega kabla (4) vtaknite v vtičnico.
- Nastavite gumb za hitrost na želeno hitrost.

DELOVNA TABELA

Če bi se pojavila ena od težav, opisanih v nadaljevanju, preizkusite predlagano rešitev.

Vrsta hrane	Testo	Sveža smetana +/- 31% maščobe	Sneg iz beljakov	Krompirjev pire	Rumenjak s sladkorjem
Količina	400 ml vode, 600 g moke	250 ml	3 beljaki	4000 g zmečkanega kuhanega krompirja, približno 50 ml mleka, 10 g masla, sol po okusu	3 rumenjaki, 50 g sladkorja
Pripomoček	Kavlji (6)	Metlice (5)	Metlice (5)	Metlice (5)	Metlice (5)
Hitrost	Na začetku 1, na polovici obdelave 2	Na začetku 1, na polovici obdelave 2	Na začetku 1, na polovici obdelave 2	Na začetku 1, na polovici obdelave 2	1
Čas delovanja	3’	1’ ~	1’ ~	1’ ~	1’ ~

ČIŠČENJE IN VZDRŽEVANJE

Po uporabi napravo očistite.
- Vtič izvlecite iz omrežne vtičnice.
- Izvlecite metlice (6) ali kavlje (7-8) s pritiskom na gumb za izmet (2) [Sl. E].
- Temeljito umijte snemljive dele: metlice (6) in kavlje (7-8) ročno z detergentom za pomivanje posode ali v pomivalnem stroju.
- Očistite motorno enoto (5) z dobro ožeto mokro krpo.
- Temeljito osušite.

REŠEVANJE TEŽAV

Če bi se pojavila ena od težav, opisanih v nadaljevanju, preizkusite predlagano rešitev.

Težava	Rešitev
Na koncu obdelave moka ni dobro umešana v testo.	Izvlecite kavlje iz testa in pomesite z rokami, od zunaj navznoter, dokler ne dobite mehkega testa.
	Svetujemo, da v posodo nejprej nalijete vodo (in, če je predvideno v receptu, kvas ter olje), nato pa postopoma dodajate moko.
	Začnite obdelavo z metlicama (6) 1 minuto, tako da umešate del moke z vodo. Ugasnite aparat in izvlecite vtič iz omrežne vtičnice. Zamenjajte metlici s kavljema (7-8), ter nadaljujte z obdelavo nadaljnji 2 minuti, tako da porabite vso moko. Ugasnite aparat, vzemite ga iz posode, ter zamesite z rokama, da dobro umešate vso moko. Nadaljujte obdelavo s kavljema (7-8) 1 minuto.
Smetana ni dobro stepena.	Uporabite svežo in hladno smetano iz hladilnika.

ODLAGANJE

Embalaža je izdelana iz materialov, ki jih je mogoče reciklirati. Odlagajte jo skladno s predpisi, ki veljajo na področju varovanja okolja.

V skladu z Direktivo 2002/96/ES je treba odsluženi aparat primerno zavreči. Materiale, iz katerih je aparat izdelan in jih je mogoče reciklirati, ustrezno zavrzite, tako da omogočite njihovo ponovno uporabo in preprečite onesnaževanje okolja. Za podrobnejše informacije se obrnite na lokalno komunalno službo ali na pooblaščenega prodajalca izdelka.

POMOČ IN GARANCIJA

Za popravila ali nakup nadomestnih delov se obrnite na pooblaščenega serviserja IMETEC, ki je dosegljiv na spodaj navedeni brezplačni telefonski številki, ali si oglejte spletno stran proizvajalca. Za aparat velja garancija proizvajalca.
Za podrobnejše informacije si oglejte priloženo garancijsko izjavo. Neupoštevanje navodil iz tega priročnika glede uporabe, nege in vzdrževanja aparata ima za posledico prenehanje veljavnosti garancije proizvajalca.

IMETEC
www. imetec.com
Tenacta Group S.p.A. Via Piemonte 5/11 24052 Azzano S. Paolo (BG) ITALY
Tel. +39.035.688.111 Fax +39.035.320.149

MI001246
1212 (MMYY)

MANUAL PERDORIMI I RRAHESIT ELEKTRIK

I dashur client, IMETEC Ju falenderon per blerjen e ketij produkti. Jemi te sigurt qe Ju do ta vleresoni cilesine dhe sigurine e kesaj pajisjeje, e projektuar dhe e prodhuar, duke vene ne vend te pare kenaqesine eklientit. Ky manual perdorimi eshte redaktuar ne perputhje me normen europiane EN62079.

KUJDES!
Udhezime dhe keshilla per nje perdorim te sigurt

Para perdorimit te pajisjes, lexoni me vemendje udhezimet e perdorimit dhe, ne vecanti, rregullat e sigurimit, duke ju permbajtur atyre.
Ruajeni kete manual, bashke me udhezimet ilustruese perkatese, per gjithe periudhen e perdorimit te pajisjes, per konsultimet e nevojshme. Ne rast se u jepni pajisjen personave te tjere, duhet t'u dorezoni edhe dokumentacionin e plote perkates.
Ne qofte se gjate leximit te ketij manuali udhezimesh hasni ne disa pjese me veshtiresi kuptimi, apo nese paraqiten dyshime, para perdorimit te pajisjes kontaktoni ndermarrjen prodhuese ne adresen qe ndodhet ne faqen e fundit.

TREGUES

RREGULLAT E SIGURIMIT	F. 32
LEGJENDA E SIMBOLEVE	F. 34
PERSHKRIMI I PAJISJES DHE I AKSESOREVE	F. 34
PASTRIMI PARA PERDORIMIT TE PARE	F. 34
FUNKSIONIMI	F. 34
MONTIMI	F. 34
PERDORIMI	F. 35
TABELA E PUNIMEVE	F. 35
PASTRIMI DHE MIREMBAJTJA	F. 35
PROBLEME E ZGJIDHJE	F. 36
LIKUIDIMI	F. 36
ASISTENCA DHE GARANCIA	F. 36
Guide ilustruese	I-II
Te dhena teknike	III

RREGULLAT E SIGURIMIT

- **Kjo pajisje nuk duhet perdorur nga femijet, mbani pajisjen dhe kabllin e saj larg femijeve.**
- **Pajisjet mund te perdoren nga persona me aftesi fizike, shqisore ose mendore te kufizuara, apo me mungese pervoje dhe njohurie neqoftese jane nen mbikeqyrje ose kane marre instruksione persa i perket perdorimit ne siguri te pajisjes dhe kane kuptuar rreziqet lidhur me ate.**
- **Femijet nuk duhet te perdorin pajisjen si loder.**
- **Shkeputni gjithmone pajisjen nga rrjeti elektrik neqoftese lihet e pasiguruar dhe para montimit, cmontimit e pastrimit.**
- **Ne rast prishjeje apo keqfunksionimi te pajisjes, fikeni dhe mos vini dore. Per riparimet e nevojshme drejtojuni vetem nje qendre te autorizuar per asistencen teknike.**
- **Neqoftese kablli ushqyes eshte i demtuar, duhet zevendesuar me kabell origjinal te furnizuar nga nje qender e autorizuar per asistencen teknike, per te parandaluar cdo rrezik.**
- **Mbasi te nxirrni pajisjen nga ambalazhi, kontrolloni teresine e saj ne baze te figures si edhe demtime te rastit gjate transportit. Ne rast dyshimi mos perdorni pajisjen dhe drejtojuni sherbimit te autorizuar per asistencen.**
- **Materiali i ambalazhit nuk eshte loder per femije! Mbani qesen plastike larg femijeve; rrezik mbytjeje!**
- **Para lidhjes se pajisjes me rrjetin elektrik, kontrolloni qe te dhenat e tensionit te rrjetit qe ndodhen mbi targen e identifikimit, te perkojne me ato te rrjetit elektrik ne dispozicion. Targa e identifikimit ndodhet mbi grilen e ajrimit (9).**
- **Pajisja ne fjale duhet perdorur vetem per qellimin per te cilin eshte projektuar pra, si RRAHES ELEKTRIK per qellim shtepijak. Cdo lloj tjeter perdorimi konsiderohet i papershtatshem, pra, i rrezikshem.**
- **⃠ MOS perdorni pajisjen me duar apo kembe te lagura ose te njoma.**
- **⃠ MOS terhiqni kabllin ushqyes ose pajisjen per te shkeputur spinen nga priza e korentit.**

- ⃠ **MOS ekspozoni pajisjen karshi lageshtires apo veprimit te agjenteve atmosferike (shi, diell).**
- **Pajisja eshte prodhuar qe te perdoret vetem ne mjedise shtepijake te mbyllura.**
- ⃠ **MOS futni kurre pajisjen ne uje dhe mos e vendosni kurre nen ujin e rrjedhshem te rubinetit.**
- **Ne rast prishjeje apo keqfunskionimi te pajisjes, fikeni dhe mos vini dore. Per riparimet e nevojshme drejtojuni vetem nje qendre te autorizuar per asistencen teknike.**
- **Pajisja nuk eshte prodhuar, qe te funksionoje me ane te nje koheshenuesi te jashtem apo me nje sistem te vecante komandimi ne largesi apo sende te tilla te ngjajshme.**
- ⃠ **MOS perdorni pajisjen prane lavamanit te mbushur me uje. Gjate perdorimit pajisja duhet mbajtur ne menyre qe te mos bjere ne lavaman.**
- ⃠ **MOS perdorni pajisjen ne afersi te rrafshit te gatimit te sobes. Kini kujdes, qe kablli te mos takoje siperfaqe te nxehta, inkandeshente, flaka te lira, tenxhere e orendi te tjera.**
- ⃠ **MOS prekni kurre pjeset ne levizje.**
- **Lani pjeset e takimit me ushqimet para perdorimit.**

KUJDES!

⃠ **MOS tentoni ne asnje menyre te prekni dhe/ose te nxirrni telat (6) apo cengelat (7-8) nderkohe qe pajisja eshte ne funksionim; fikni pajisjen dhe stakojeni nga priza e korentit para montimit/ cmontimit te telave (6) apo cengelave (7-8) dhe ne perfundim te perdorimit.**
⃠ **MOS perdorni pajisjen, duke patur te veshura rroba me menge te gjata e te gjera, qe gjate punimit mund te mbeshtillen me telat (6) apo cengelat (7-8).**

LEGJENDA E SIMBOLEVE

⚠	Kujdes	⧈	Shkalla e mbrojtjes II
⊘	Ndalim		

PERSHKRIMI I PAJISJES DHE I AKSESOREVE

Shihni Figuren [A] ne pjesen me ilustrime, per te kontrolluar permbajtjen e konfeksionit.

1. Grile ajrimi
2. Butoni i nxjerrjes
3. Rregulluesi i shpejtesise
4. Kablli ushqyes
5. Trupi i motorit
6. Telat rrahes
7. Cengel pa unaze
8. Cengel me unaze
9. Grile ajrimi

PASTRIMI PARA PERDORIMIT TE PARE

- Nxirrni pajisjen nga ambalazhi dhe hiqni etiketat apo sende te tjera nga pajisja.
- Lani me kujdes pjeset e levizshme ne kontakt me ushqimet: telat (6) dhe cengelat (7-8) me dore me uje te ngrohte e detergjent per larje enesh apo ne makine per larjen e eneve.
- Thani me kujdes pjeset e lagura.

FUNKSIONIMI

Rregulluesi i shpejtesise (3) parashikon pozicionet e meposhtme.

0	Fikur
•	Shpejtesia 1, e ulet
••	Shpejtesia 2, e larte

MONTIMI

Per te rrahur ushqimet qe nuk kerkojne shume sforcim, perdorni dy telat ne dotacion (6).

- Futni telat (6) ne trupin e motorit (5) deri sa te degjoni nje "klik" [Fig. B].

Per te perzier ushqime qe kerkojne sforcim, perdorni dy cengelat ne dotacion (7).

- Futni cengelin me unaze (8) ne vrimen e madhe ne te djathte te trupit te motorit (5) [Fig. C].
- Futni cengelin pa unaze (7) ne vrimen e vogel ne te majte te trupit te motorit (5) [Fig. D].

PERDORIMI

KUJDES!

⃠ MOS mbyllni grilat e ajrimit (1-9) gjate funksionimit te pajisjes.
⃠ MOS lejoni futjen e ujit apo te sendeve te ndryshme ne brendi te grilave te ajrimit (1-9).
Periudha e funksionimit ne vazhdimesi duhet te jete me pak se 3 minuta. Para perseritjes se ketij cikli lini te ftohet plotesisht pajisja.
⃠ MOS perzieni nje sasi perberesish me te madhe se 600 g miell e 400 ml uje.

Mbas kryerjes se veprimeve te montimit veproni si vijon:
- Futni telat (6) ose cengelat (7-8) ne brendi te ushqimit qe do te punohet.
- Shpeshtillni plotesisht kabllin ushqyes (4).
- Futni spinen e kabllit ushqyes (4) ne prizen e korentit.
- Vendosni rregulluesin e shpejtesise (3) ne pozicionin e deshiruar.

TABELA E PUNIMIT

Neqoftese verifikohet nje nga problemet e shenuara, perdorni zgjidhjen e propozuar:

Ushqimi	Perzierja	Kajmak i fresket +/- 31% yndyre	Te bardha veze te rrahura	Purè patatesh	E verdhe veze me sheqer
Sasia	400 ml uje, 600 g miell	250 ml	3 te bardha vezesh	400 g patate te ziera te shtypura, rreth 50 ml qumesht, 10 g gjalpe, kripe sa duhet	3 te verdha vezesh, 50 g sheqer
Aksesore	Cengela (6)	Tela rrahes (5)	Tela rrahes (5)	Tela rrahes (5)	Tela rrahes (5)
Shpejtesia e punimit	Fillimisht 1, ne mesin e punimit 2	Fillimisht 1, ne mesin e punimit 2	Fillimisht 1, ne mesin e punimit 2	Fillimisht 1, ne mesin e punimit 2	1
Periudha e punimit	3’	1’ ~	1’ ~	1’ ~	1’ ~

PASTRIMI DHE MIREMBAJTJA

Mbas perdorimit kryeni pastrimin e pajisjes.
- Hiqni spinen nga priza e korentit elektrik.
- Nxirrni telat rrahes (6) ose cengelat (7-8), duke shtypur butonin e nxjerrjes (2) [Fig. E].
- Lani me kujdes pjesetqe shkeputen: telat rrahes (6), dhe cengelat (7-8) me dore me uje te ngrohte e detergjent per ene kuzhine ose me makine per larjen e eneve.
- Pastroni trupin motorit (5) me nje lecke te njome e te shtrydhur mire.
- Thani me kujdes pjeset e lagura.

PROBLEME E ZGJIDHJE

Neqoftese verifikohet ndonje nga problemet e shenuara, perdorni zgjidhjen e propozuar:

Problemi	Zgjidhja
Ne perfundim te punimit nuk eshte perzier mire.	Nxirrni cengelat nga brumi dhe kryeni serish nje perzierje me dore, duke kryer levizjet nga jashte brenda, deri ne perftimin e nje brumi te bute.
	Keshillohet te derdhet ne tas perpara uji (dhe ne qofte se nevojiten sasia e majase dhe e vajit simbas recetes) e me pas mielli pak nga pak.
	Filloni punimin me tela rrahes (6) per 1 minute, duke perzier nje pjese te miellit me uje. Fikni pajisjen, stakoni spinen nga priza e korentit elektrik. Nderroni telat rrahes me cengelat (7-8) dhe vazhdoni serish punimin per 2 minuta, duke perdorur te gjithe miellin. Fikni pajisjen, duke e nxjerre nga tasi dhe kryeni serish nje perzierje te lehte me dore per te homogjenizuar te gjithe miellin. Vazhdoni perseri punimin me cengelat (7-8) per 1 minute.
Kajmaku nuk eshte fryre mire.	Perdorni kajmak te fresket e te ftohte nga frigoriferi.

LIKUIDIMI

Amabalazhi i pajisjes eshte i perbere nga materiale te ricikluesshme. Likuidoni pajisjen ne perputhje me normat e mbrojtjes se mjedisit.

Ne mbeshtetje te normes europiane 2002/96/CE, pajisja jashte perdorimit duhet likuiduar ne menyre korrekte. Materialet e ricikluesshme qe permban pajisja, rekuperohen, per te menjanuar degradimin e mjedisit. Per informacione me te detajuara, drejtojuni entit likuidues vendor ose shitesit te pajisjes.

ASISTENCA DHE GARANCIA

Per riparimet apo blerjen e pjeseve te kembimit, drejtojuni sherbimit te autorizuar per asistencen e klienteve IMETEC, duke kontaktuar Numrin telefonik te Gjelber per asistencen te shenuar me poshte, apo duke konsultuar sitin internet.
Pajisja eshte e siguruar nga garancia e prodhuesit. Per detajet konsultoni fleten e garancise te bashkengjitur. Mosndjekja e udhezimeve qe permbahen ne kete manual, persa i perket perdorimit, kujdesit dhe mirembajtjes se pajisjes, bejne te bjere e drejta e garancise karshi prodhuesit.

IMETEC
www. imetec.com
Tenacta Group S.p.A. Via Piemonte 5/11 24052 Azzano S. Paolo (BG) ITALY
Tel. +39.035.688.111 Fax +39.035.320.149

MI001246
1212 (MMYY)